'' ЛЕРОМ''- это гарантия высокого качества и экологической безопасности продукции.
Производство сертифицировано по Международному стандарту ISO 9001.
Декларация ТС №: RU D-RU.PA01.B.30505 ; RU D-RU.PA01.B.29628; RU D-RU.PA01.B.28609.

МЕБЕЛЬНАЯ КОМПАНИЯ

ЛЕРОМ

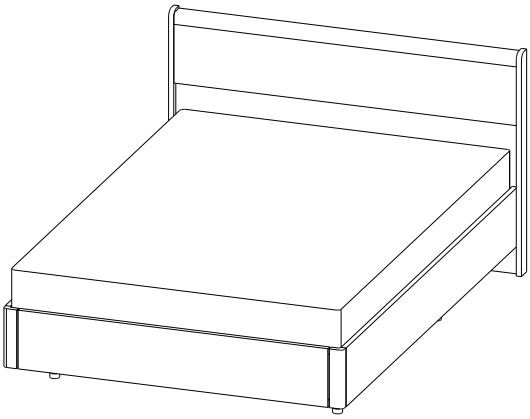

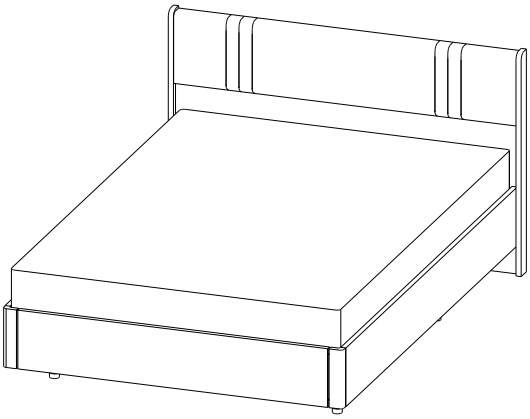

Модульная программа «Грейс»

КР-5001
Кровать (1,2х2,0)
955(370*)х1305х2065
Вес модуля - 70кг.

КР-5002
Кровать (1,4х2,0)
955(370*)х1505х2065
Вес модуля - 75кг.

КР-5011
Кровать (1,2х2,0)
965(370*)х1305х2065
Вес модуля - 69кг.

КР-5012
Кровать (1,4х2,0)
965(370*)х1505х2065
Вес модуля - 74кг.

КР-5003
Кровать (1,6х2,0)
955(370*)х1705х2065
Вес модуля - 82кг.

КР-5004
Кровать (1,8х2,0)
955(370*)х1905х2065
Вес модуля - 88кг.

КР-5013
Кровать (1,6х2,0)
965(370*)х1705х2065
Вес модуля - 81кг.

КР-5014
Кровать (1,8х2,0)
965(370*)х1905х2065
Вес модуля - 86кг.

Уважаемые покупатели!

Перед началом сборки, необходимо ознакомиться с инструкцией и убедиться в правильности полученных вами комплектующих деталей (Таблица №1) и комплекта фурнитуры (Таблица №2)

Сохраняйте этикетки с упаковок до момента окончательной сборки!

В случае обнаружения дефектов, повреждения упаковки, для обращения к продавцу Вам понадобится информация размещенная на этикетке:
(№ упаковки, дата изготовления, номер штампа ОТК)

МЕБЕЛЬНАЯ КОМПАНИЯ
ЛЕРОМ

www.lerom.ru
e-mail:service@lerom.ru
отдел сервиса: (8412) 65-33-06
Режим работы: пн-пт 8.00-17.00 МСК сб-вс выходной

Инструменты необходимые для сборки

Сборку следует производить на ровной поверхности застеленной тканью

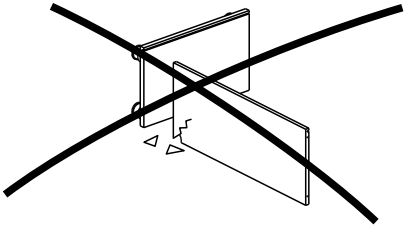

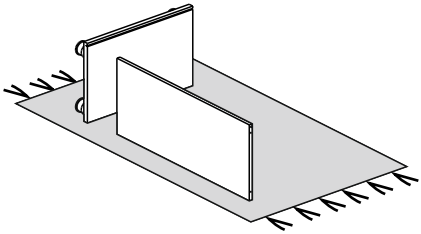

Таблица №1

	*	наименование	размер	кол-во	КР-5001	КР-5002	КР-5003	КР-5004	КР-5011	КР-5012	КР-5013	КР-5014
Упаковка №5950	1	щиток	1902x950	1	-	-	-	1	-	-	-	-
Упаковка №5951		щиток	1702x950	1	-	-	1	-	-	-	-	-
Упаковка №5952		щиток	1502x950	1	-	1	-	-	-	-	-	-
Упаковка №5953		щиток	1302x950	1	1	-	-	-	-	-	-	-
Упаковка №3954		щиток (мягкий)	1902x960	1	-	-	-	-	-	-	-	1
Упаковка №3955		щиток (мягкий)	1702x960	1	-	-	-	-	-	-	1	-
Упаковка №3956		щиток (мягкий)	1502x960	1	-	-	-	-	-	1	-	-
Упаковка №3957		щиток (мягкий)	1302x960	1	-	-	-	-	1	-	-	-
Упаковка №5974	2	царга	2003x250	2	1	1	1	1	1	1	1	1
	3/9	вставка / профиль	246 / 250	2 / 2								
Упаковка №5982	4	царга	1118x250	1	1	-	-	-	1	-	-	-
Упаковка №5981		царга	1318x250	1	-	1	-	-	-	1	-	-
Упаковка №5980		царга	1518x250	1	-	-	1	-	-	-	1	-
Упаковка №5979		царга	1718x250	1	-	-	-	1	-	-	-	1
Упаковка № 3450	5	Труба основания боковая	L=1905	2	1	1	1	1	1	1	1	1
	6	Труба основания центральная	L=1924	1								
Упаковка № 3459	7	Труба основания поперечная	L=1105	2	1	-	-	-	1	-	-	-
	8	Профиль соединительный	L=1204	2								
Упаковка № 3460	7	Труба основания поперечная	L=1305	2	-	1	-	-	-	1	-	-
	8	ТПрофиль соединительный	L=1404	2								
Упаковка № 3461	7	Труба основания поперечная	L=1505	2	-	-	1	-	-	-	1	-
	8	Профиль соединительный	L=1604	2								
Упаковка № 3462	7	Труба основания поперечная	L=1705	2	-	-	-	1	-	-	-	1
	8	Профиль соединительный	L=1804	2								
Упаковка № 3463	10	ламель	585	28	1	-	-	-	1	-	-	-
Упаковка № 3464		ламель	685	28	-	1	-	-	-	1	-	-
Упаковка № 3465		ламель	785	28	-	-	1	-	-	-	1	-
Упаковка № 3466		ламель	885	28	-	-	-	1	-	-	-	1

*** - Номер позиции соответствует детали на схемах сборки**

Таблица №2

КОМПЛЕКТ ФУРНИТУРЫ	Кол-во
Шкант 8х30	8
Уголок кроватный	2
Винт М6х14	28
Винт М6х70 с плоской головкой	4
Гайка М6 самоконтр.	4
Опора регулируемая	4
Болт М10х50	4
Эксцентрик кроватной стяжки	4
Заглушка самокл. для эксцентрика кроватной стяжки	4
Дюбель кроватной стяжки	4
Опора с гвоздем	3
Ключ шестигранный 4 мм	1
Ключ шестигранный 6 мм	1
Ключ шестигранный 5 мм	1

КОМПЛЕКТ ФУРНИТУРЫ	Кол-во	Номер позиции
Винт М8х45 с плоской головкой *	20	13
Гайка М8 *	20	15
Шайба гровер М8 *	20	
Опорная пластина	2	24
Уголок пластикувый 30х30	4	25
Уголок для сборки основания	4	26
Латодержатель боковой	28	27
Латодержатель центральный	14	28

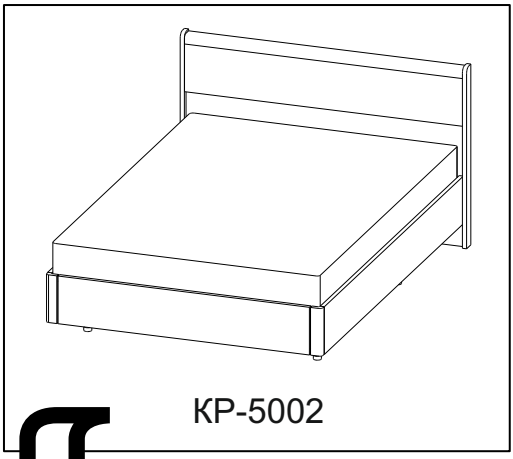

Схема сборки ортопедического основания

1. В торцы металлических труб (5) вставьте пластмассовые уголки (25) до упора.
2. С помощью металлических уголков (26) и крепежных элементов (13,15) соберите металлические трубы (5,7) в единую раму, не затягивая крепеж. Установите средний профиль (6) одновременно с опорными пластинами (24) и, закрепите крепежными элементами (13,15).
3. Выровните длины диагоналей (А=Б), а затем затяните крепежные элементы.
4. Надавливанием защелкните средние латодержатели (28) в соответствующие отверстия на центральной трубе (6).
5. Вставьте деревянные ламели(10)в центральные латодержатели, а свободные концы вставьте в боковые латодержатели (27), затем надавливанием защелкните латодержатели (27) в соответствующие отверстия на боковых трубах (5).

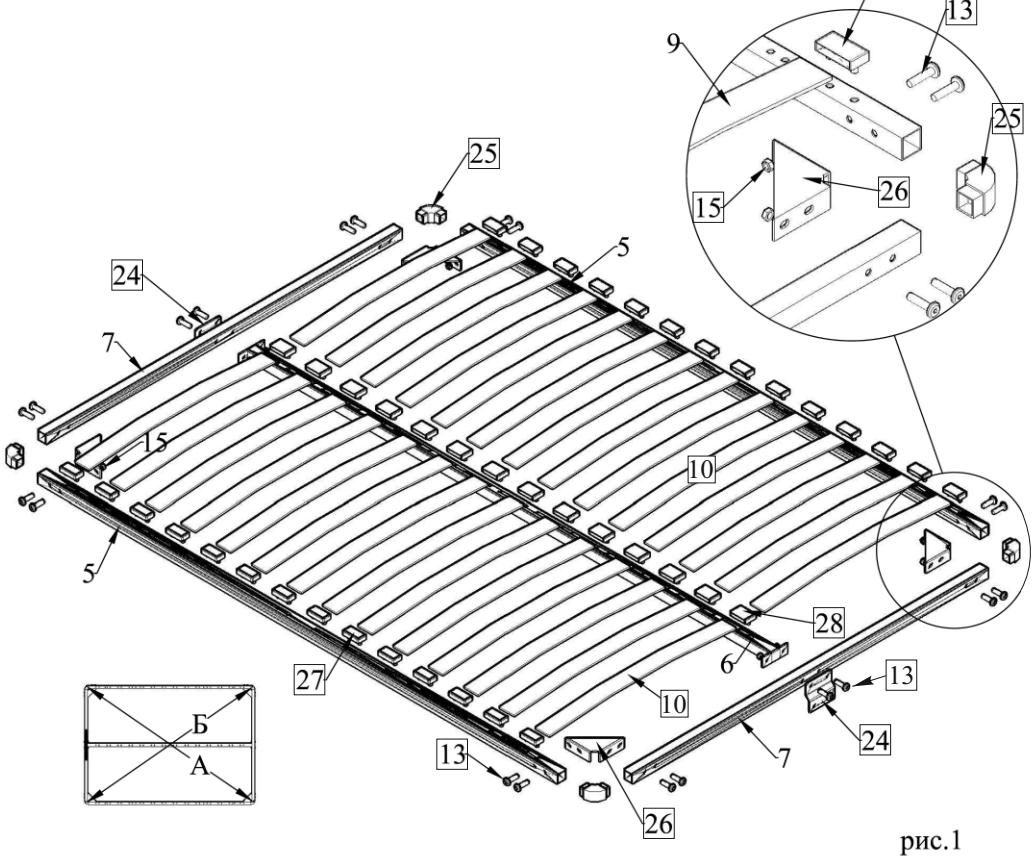

рис.1

* -Комплект “Винт М8х45+гайка М8+ шайба гровер” может быть заменен на комплект “Винт М8х40+ гайка М8 самокотрящаяся”

2

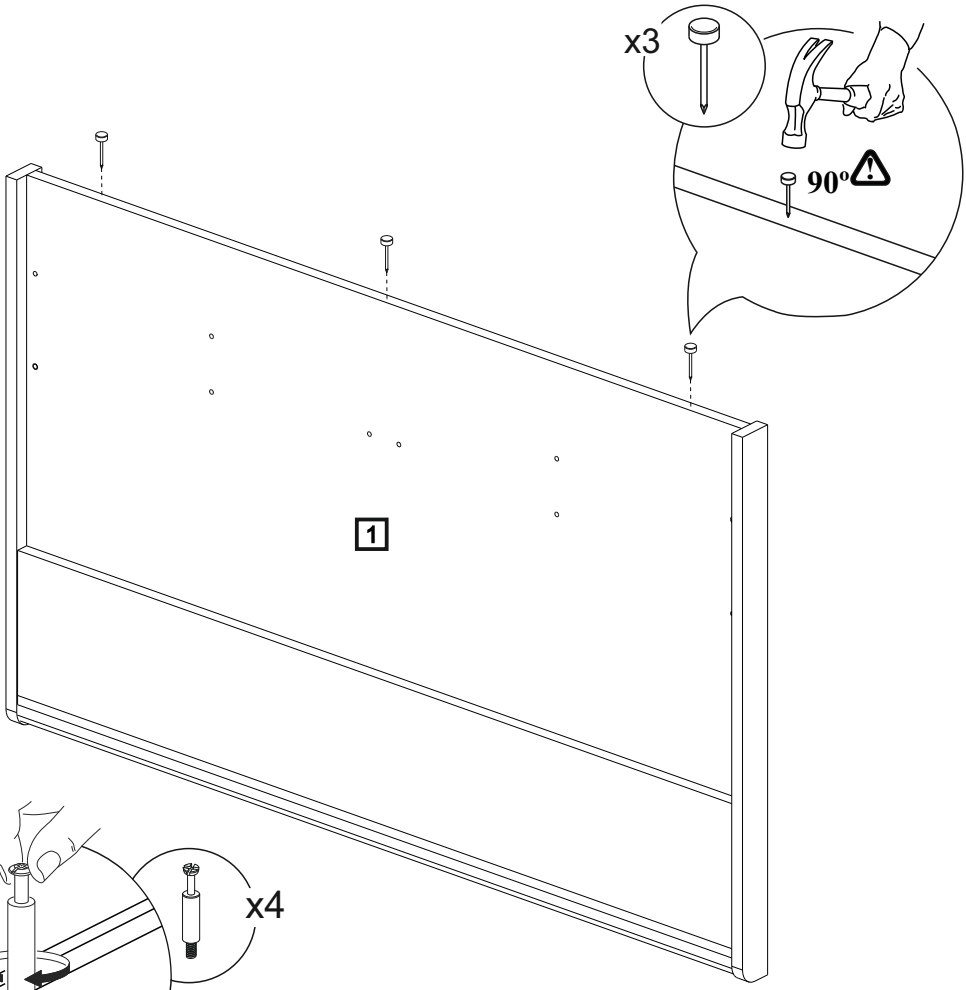

3

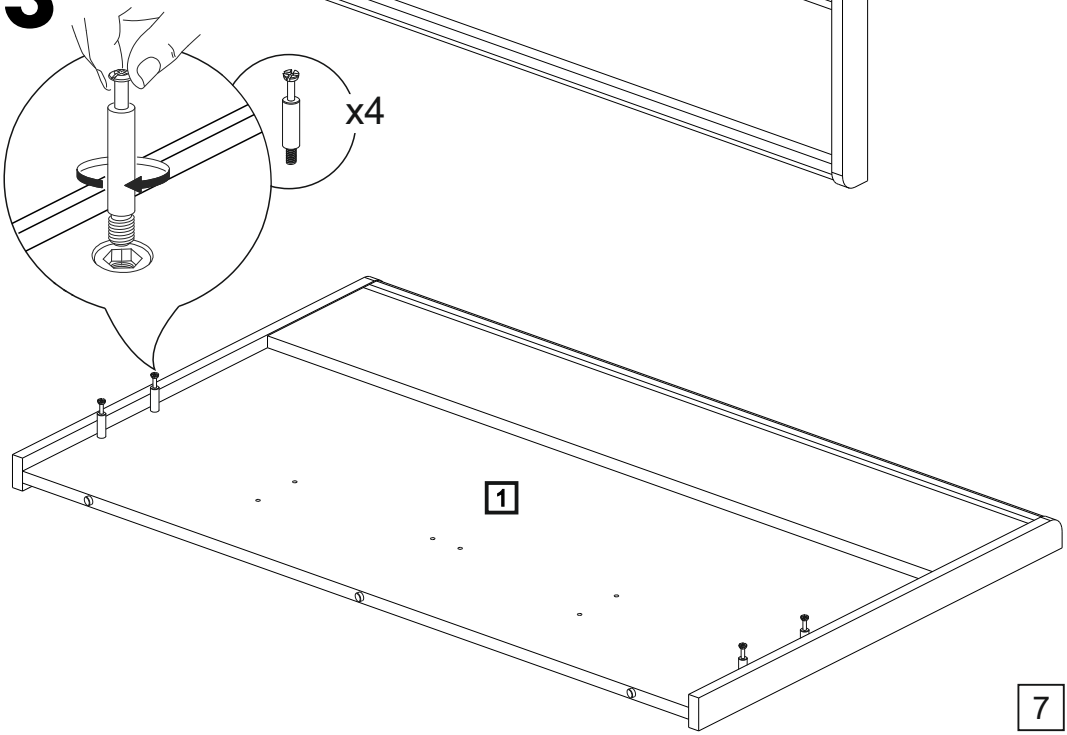

4

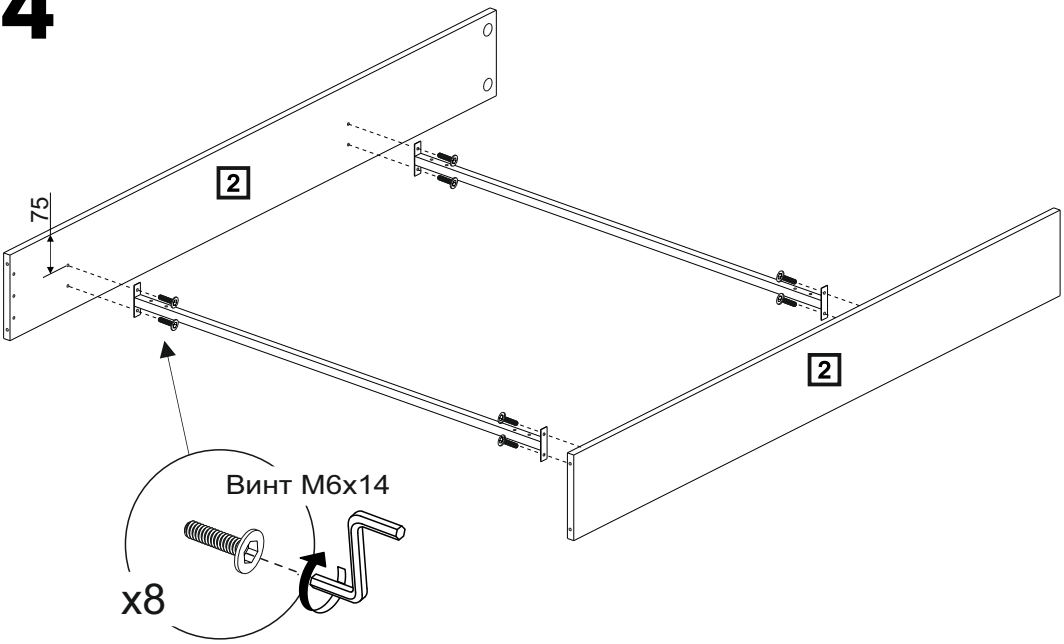

5

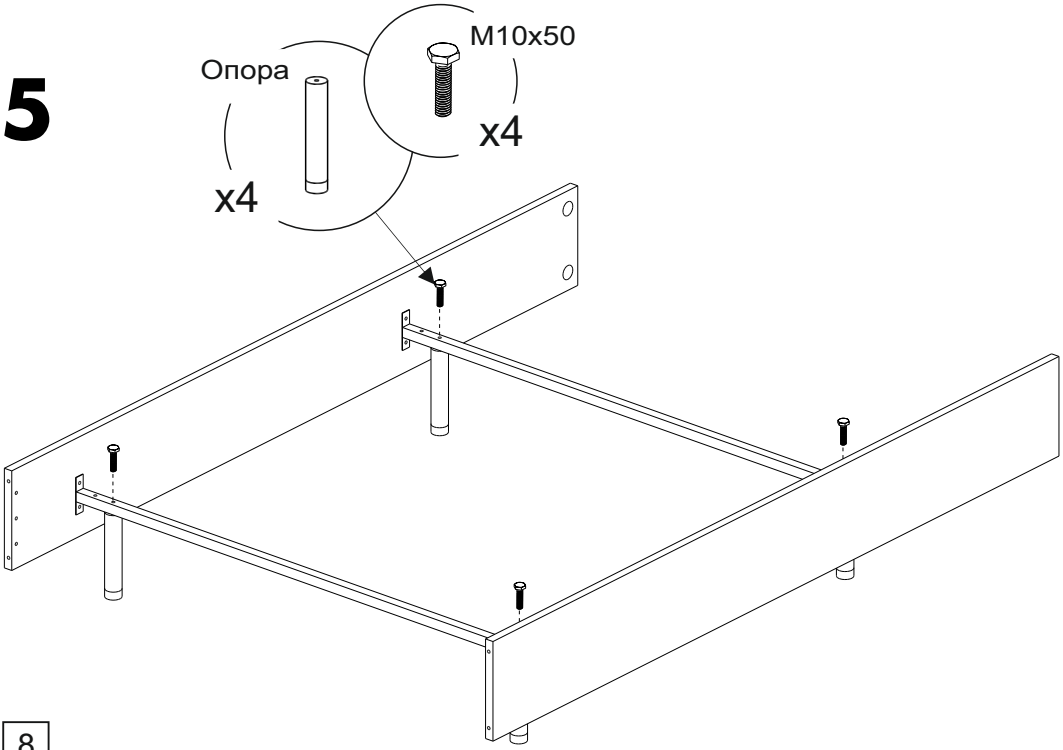

6

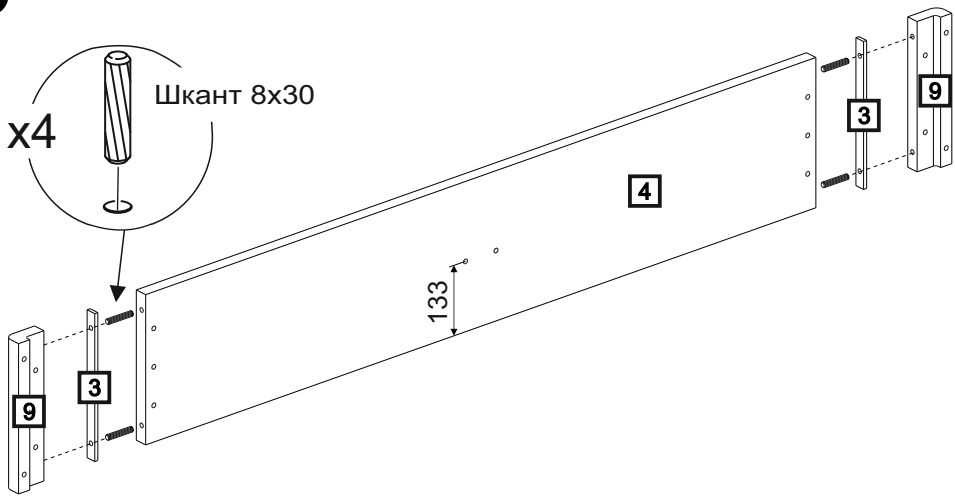

7

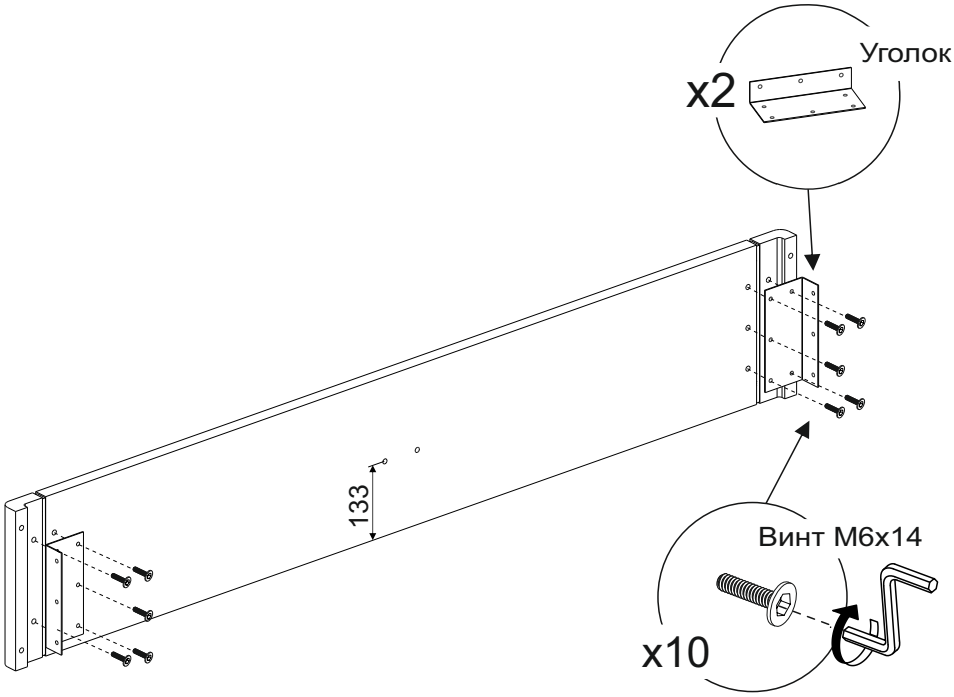

8

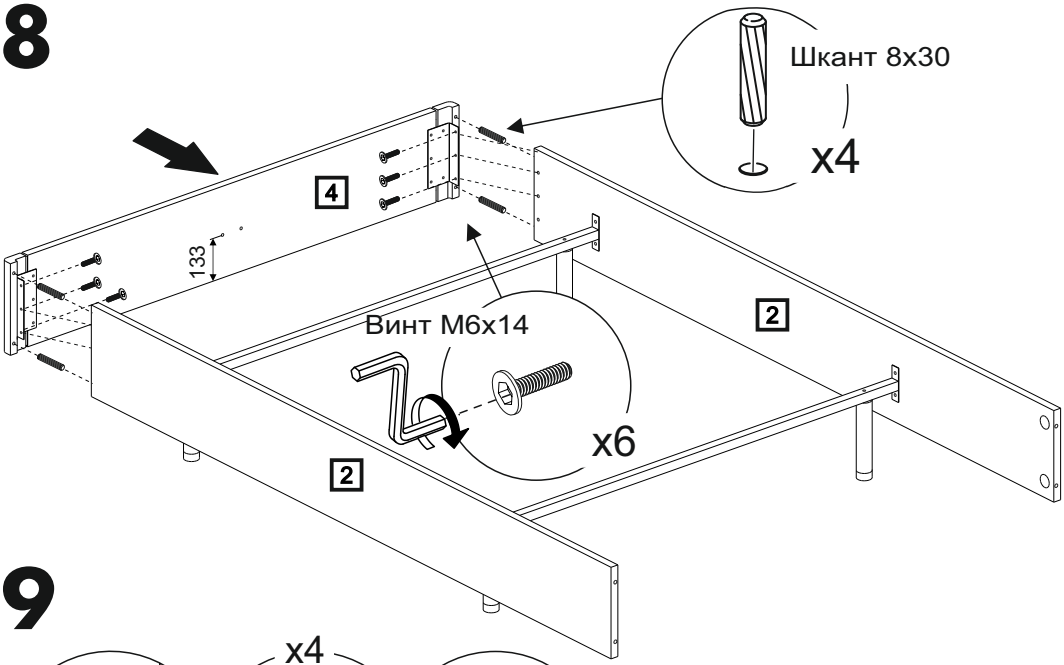

9

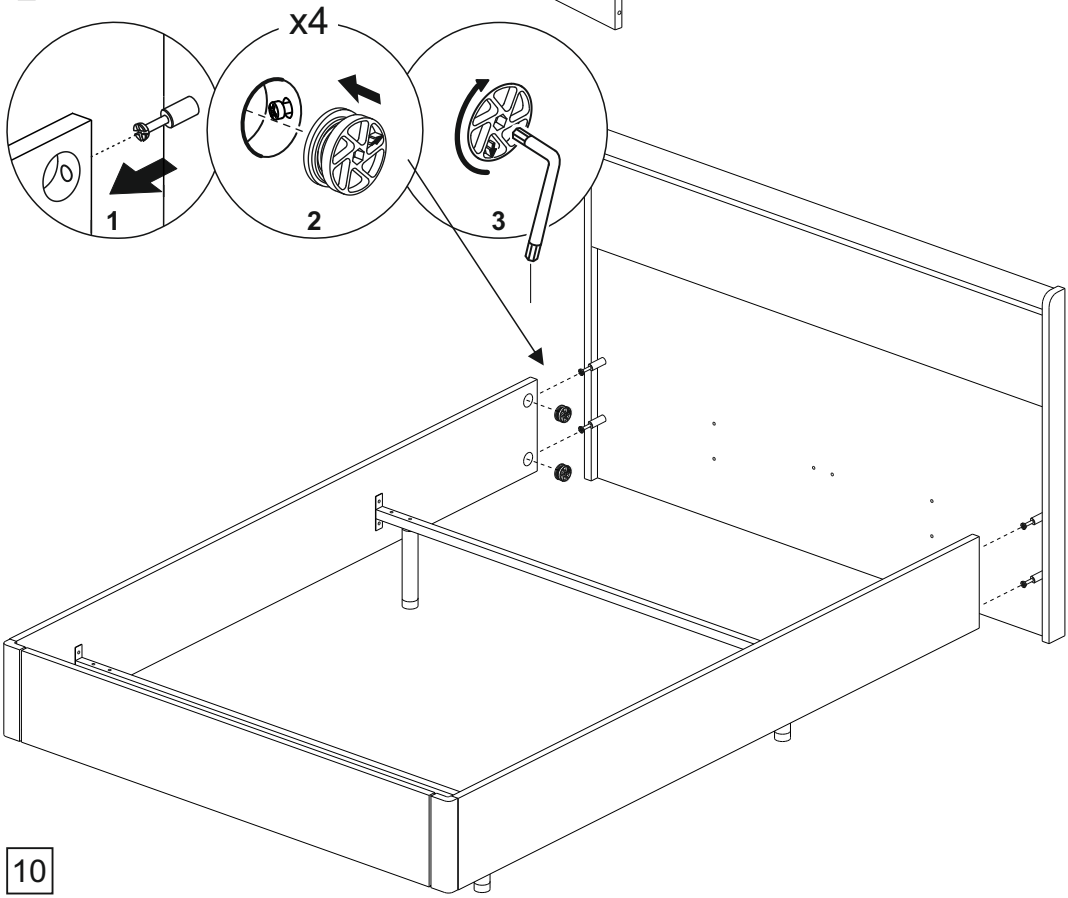

10

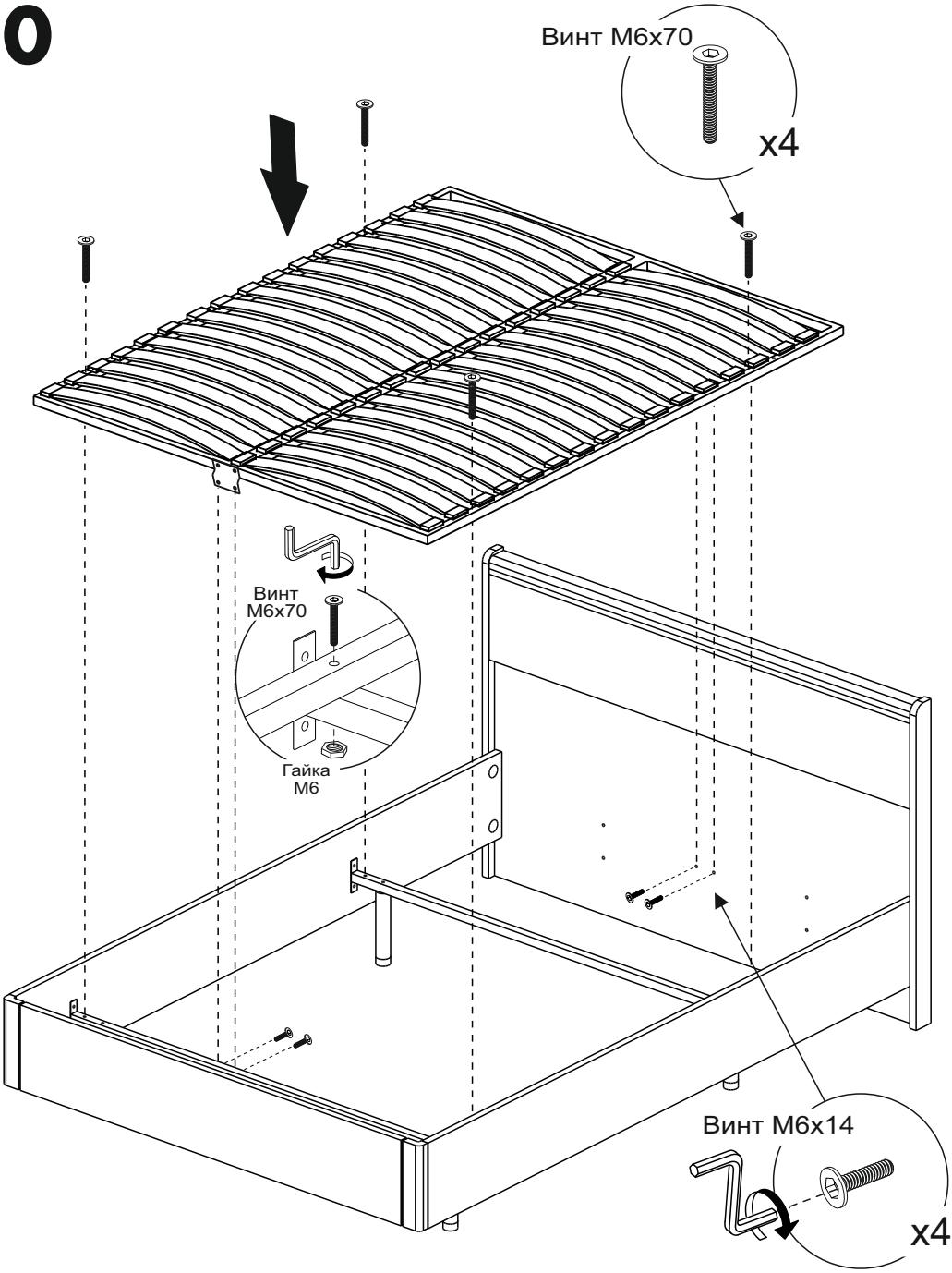

ГАРАНТИЙНЫЕ ОБЯЗАТЕЛЬСТВА.

1. Изготовитель гарантирует соответствие мебели требованиям ГОСТ 16371-2014и 19917-2014 при соблюдении условий транспортировки, хранения, сборки, эксплуатации.
2. Гарантийный срок эксплуатации мебели: Для общественных помещений -18 мес., бытовой - 24 мес. Гарантийный срок при розничной продаже через торговую сеть исчисляется со дня продажи мебели, при вне розничном распределении - со дня получения ее потребителем.
3. Согласно постановлению правительства Российской Федерации от 16 июня 1997 г. № 720 мебель относится к товарам длительного пользования. В связи с этим по истечении срока службы (10 лет) потребитель должен обратиться в специализированную организацию по ремонту мебели с целью оценки дальнейшей пригодности мебели к безопасной эксплуатации и определение возможного дальнейшего срока службы.
4. Предприятие оставляет за собой право на замену фурнитуры и метизов, не влияющих на изменение конструкции и качества изделия.
5. В мебельном наборе могут быть конструктивные изменения, не указанные в данной инструкции и не ухудшающие качество изделия, так как МЕБЕЛЬНАЯ КОМПАНИЯ "ЛЕРОМ" постоянно работает над улучшением производимой продукции.
6. При обнаружении брака или некомплектности обращаться к продавцу, указав № упаковки, № штампа ОТК, дату изготовления и фото дефекта.

ВНИМАНИЕ! Производственными дефектами изделия не являются:
особенности, обусловленные фактурой материала или стилем изделия, такие как незначительные цветовые отличия или отличия текстуры элементов изделия;
незначительное цветовое отличие элементов изделия от образцов, представленных в каталогах и иных печатных изделиях, которое обуславливается особенностями полиграфии;
незначительное цветовое отличие элементов изделия от образцов, выставленных в торговых точках, поскольку цвет поверхностей в процессе хранения и эксплуатации может меняться;
по указанной выше причине не является дефектом несовпадение по цвету с приобретенной ранее мебелью элементов на замену или элементов по дополнительным заказам;
обычное истирание покрытия в местах частого прикосновения;
ослабление соединений, снижение подвижности петель и замков, осложнения хода дверей и ящиков в процессе постоянного использования, вызванные отсутствием ухода за изделием.

ПРАВИЛА УХОДА И ЭКСПЛУАТАЦИИ.

1.Для сохранения эксплуатационных и эстетических качеств мебели в течении длительного срока необходимо соблюдать условия её хранения, правил эксплуатации и ухода.
2. Мебель рекомендуется эксплуатировать в проветриваемом, сухом помещении с температурой воздуха не ниже +10 С, не выше +40 С, и относительной влажностью воздуха 65+15 %.
3. При эксплуатации изделий, имеющих стеклянные створки, полки и зеркала необходимо помнить, что эксплуатация стеклоизделий и зеркал с трещиной сопряжено с риском получения травмы. При появлении трещин надо немедленно заменить стеклоизделие.
4. Во избежание опрокидывания шкафа (тумбы) запрещается в пустом (незаполненном вещами) изделии открывать все двери или выдвигать все ящики одновременно.
5. Пользование кроватью с ортопедической решеткой недопустимо без матраца. Также нежелательны резкие ударные нагрузки во избежание поломок реек эластичного основания.
6. Запрещается использовать механизм подъема в кровати без установленного матраца.
7. В процессе эксплуатации мебели возможно ослабление крепежной фурнитуры - необходимо периодически подтягивать их.
8. Во избежание потери товарного вида мебель и зеркала рекомендуется защищать от прямых солнечных лучей (может привести к изменению цвета), не должна размещаться вблизи отопительных приборов, сырых и холодных стен.
9. Не допускать попадания воды и технических жидкостей на поверхность мебели, не следует ставить на поверхность горячие предметы без теплоизоляционной прокладки.
10. Беречь поверхность мебели от механических повреждений.
11. Для чистки мебели использовать чистую, сухую и мягкую ткань. При необходимости более тщательной очистки, можно использовать средства по уходу за мебелью, после чего вытереть очищаемые элементы досуха.
12. Лицевую фурнитуру следует чистить мягкой тканью с применением хозяйственного мыла, после чего вытирать насухо. Металлические и стеклянные элементы мебели чистить с использованием средств, предназначенными для чистки материалов этого типа.
13. **Внимание! Нельзя применять для чистки мебели эфир, ацетон, бензин и др. растворители, а так же абразивные материалы жесткие средства!**
14. После окончания эксплуатации мебели, ее необходимо утилизировать, для этого необходимо доставить ее на специализированное предприятие по обработке мусора. Часть материалов, из которых изготовлена мебель, отправятся на вторичную переработку. А остатки будут уничтожены либо измельчены для дальнейшего захоронения в специально отведенных местах — это необходимо для сохранения экологии окружающей среды.

Россия, 442965, Пензенская область,
г. Заречный, проезд Фабричный, 1,
ООО ”Мебельная компания ”Лером”
e-mail: Info@lerom.ru http://www.lerom.ru
Тел./Факс: (8412) 65-33-01, 65-33-02, 65-33-03,
65-33-04, 65-33-05

По всем вопросам замечаниям и пожеланиям обращайтесь в отдел сервиса: (8412) 65-33-06